Installation Guide/ Guide d'installation
FRYBRO4TCP

BRONTE
Roman Tub Faucet With Hand-held Shower
Robinet pour baignoire de style romain avec douche à main

FREDERICK
YORK
Beauty that flows

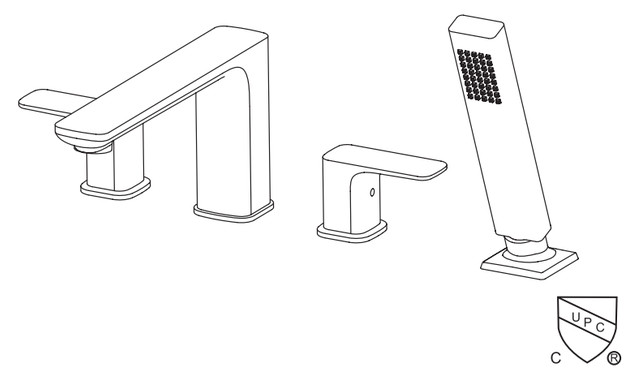

You may need
Articles dont vous pouvez avoir besoin

CAUTION-TIPS FOR REMOVAL OF OLD FAUCET:
ATTENTION-SUGGESTIONS POUR ENLEVER L'ANCIEN ROBINET:

Always turn off water supply before removing existing faucet or replacing any part of the faucet. Open the faucet handle to relieve water pressure and ensure that water is completely shut off.

Toujours couper l'alimentation en eau avant d'enlever ou de démonter le robinet. Ouvrir le robinet pour libérer la pression d'eau et pour s'assurer que l'alimentation en eau a bien été coupée.

CLEANING AND CARE INSTRUCTIONS:
INSTRUCTIONS DE NETTOYAGE ET D'ENTRETIEN:

- Regular, gentle care is suggested to preserve your faucet's finish
- In order to maintain the appearance of the finishes, wipe after each use with a non-abrasive, soft, dry cloth.
- As with any product, test your cleaning solution in an inconspicuous area before applying to the entire surface.
- Suggested cleaning products include only mild soap or non-ammonia glass cleaners. Do not use cleaners containing ammonia, bleach or acid.
- Never use abrasive cleaning tools such as steel wool or cleaning agents containing alcohol, acids, abrasives, etc. as these may damage your faucet or dull the finish.
- Aerators may be removed and flushed periodically depending on the quality of water.

- Un entretien léger et périodique est suggéré pour préserver le fini du robinet.
- Pour préserver l'apparence des finis, les essuyer après chaque usage avec un chiffon doux et sec non abrasif.
- Comme pour tout produit, tester votre solution nettoyante dans un endroit non visible avant de l'appliquer sur toute la surface.
- Les produits de nettoyage suggérés sont des savons doux ou des nettoyants à vitre sans ammoniaque. Ne pas utiliser de nettoyants à vitre contenant de l'ammoniaque, de l'eau de javel ou des acides.
- Ne jamais utiliser de produit de récurage rugueux comme de la laine d'acier ou des agents nettoyants contenant de l'alcool, des acides, des substances abrasives, etc. car ils pourraient endommager votre robinet et en ternir le fini.
- Les aérateurs peuvent être enlevés et rincés périodiquement dépendamment de la qualité de l'eau.

PLEASE CONTACT WOLSELEY CANADA FIRST:

1-888-875-1462
Monday – Friday 8:00am to 5:00pm (EST)
ownbrand.customersupport@wolseleyinc.ca
www.wolseleyinc.ca

UPC
C ®

VEUILLEZ D'ABORD CONTACTER WOLSELEY CANADA:

1-888-875-1462
Lundi – Vendredi 8:00am to 5:00pm (EST)
ownbrand.customersupport@wolseleyinc.ca
www.wolseleyinc.ca

Distributed Exclusively by Wolseley Canada Inc.
Ce produit est distribué exclusivement par Wolseley Canada Inc.

© 2017 Wolseley Canada Inc. All Rights Reserved
© 2017 Wolseley Canada Inc. Tous droits réservés

FICATBF38V1.0

1

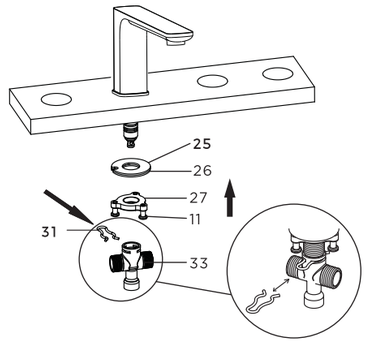

1. Shut off water supplies. Install spout and secure with rubber washer (25), gasket (26) and lock nut (27) from the bottom. **Please note: Please assemble in numerical order. Tighten but do not overtighten.** Use a Phillips screwdriver to tighten 3 screws (11) on the lock nut (27). Install the connector (33) and insert clamp spring (31).

Fermer l'alimentation en eau. Montez le bec et fixez-le à l'aide de la rondelle de caoutchouc (25), le joint (26) et le contre-écrou (27) par le bas. **Remarque : Effectuer l'assemblage dans l'ordre numérique. Serrer, mais pas trop.** Utiliser un tournevis cruciforme pour serrer les 3 vis (11) sur le contre-écrou (27). Installer le connecteur (33) et le ressort de serrage à insertion (3).

2

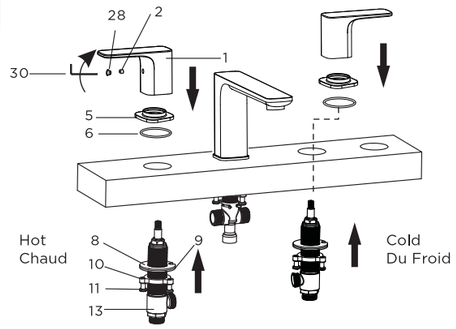

2. Insert brass valve body (13) through the far left hole (hot water side) from underneath. Tighten the cartridge locknut (5) onto brass valve body (13) from above. **Please note: Don't forget the position the o-ring (6) under the cartridge locknut (5).** Hand tighten rubber washer (8), gasket (9) and lock nut (10) from underneath. Install the handle (1) and fix it with set screw (2) by hex key (30) in a clockwise direction and install index (hot water) (28).

Insérer le corps de vanne en laiton (13) dans le trou situé à l'extrême gauche (côté de l'eau chaude) à partir du dessous. Serrer le contre-écrou de la cartouche (5) sur le corps de vanne en laiton (13) à partir du dessus. **Remarque : Ne pas oublier de placer le joint torique (6) sous le contre-écrou de la cartouche (5).** Serrer à la main la rondelle de caoutchouc (8), le joint (9) et le contre-écrou (10) à partir du dessous. Installer la poignée (1) et la fixer avec la vis de pression (2) en tournant celle-ci dans le sens horaire au moyen de la clé hexagonale (30), puis installer l'indicateur (eau chaude) (28).

3

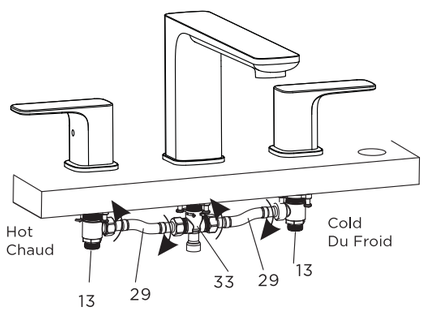

3. From the bottom, screw the connect hose (29) onto the connector (33) and brass valve body (hot water side) (13). Hand tighten and then use wrench to tighten the nut. **Do not overtighten**. Repeat for the cold water side.

À partir du dessous, visser le tuyau de raccordement (29) sur le connecteur (33) et le corps de vanne en laiton du côté de l'eau chaude (13). Serrer à la main, puis utiliser clé pour serrer l'écrou. **Ne pas trop serrer.** Répéter les mêmes étapes pour le côté de l'eau froide.

4

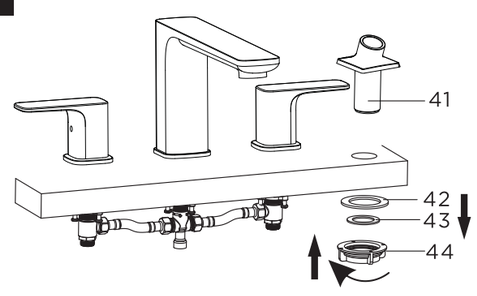

4. Place silicone sealant beneath the shower holder (41) and install through the far right side hole. Tighten the washer (42/43) and plastic lock nut (44). **Do not overtighten.**

Appliquer du scellant au silicone sous le support de douche (41) et insérer celui-ci dans le trou situé à l'extrême droite. Serrer les rondelles (42/43) et le contre-écrou en plastique (44). **Ne pas trop serrer.**

PLEASE CONTACT WOLSELEY CANADA FIRST:

1-888-875-1462
Monday – Friday 8:00am to 5:00pm (EST)
ownbrand.customersupport@wolseleyinc.ca
www.wolseleyinc.ca

VEUILLEZ D'ABORD CONTACTER WOLSELEY CANADA:

1-888-875-1462
Lundi – Vendredi 8:00am to 5:00pm (EST)
ownbrand.customersupport@wolseleyinc.ca
www.wolseleyinc.ca

© 2017 Wolseley Canada Inc. All Rights Reserved
© 2017 Wolseley Canada Inc. Tous droits réservés

FRYBRO4TCP

Installation Guide/Guide d'installation

5

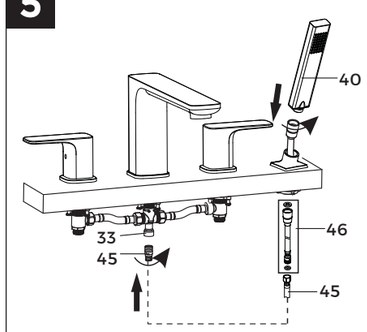

5. Connect the pull-out hose (46) with the connector hose (45). Screw the connector hose (45) onto the connector (33) on the faucet. Hand tighten hand-held shower (40) to pull-out hose (46).

Raccorder le tuyau escamotable (46) au tuyau de raccordement (45). Visser le tuyau de raccordement (45) sur le connecteur (33) sur le robinet. Serrer à la main la douche à main (40) pour la fixer au tuyau escamotable (46).

6

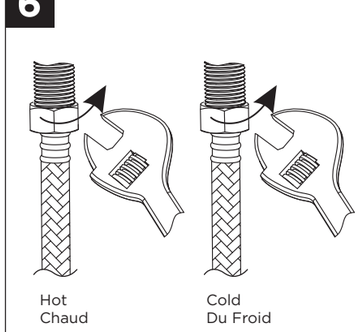

6. Screw water supply lines (not included) onto the inlet shanks on the bottom of brass valve body (13).

Visser des conduites d'arrivée d'eau (non inclus) aux tiges d'entrée au bas du corps de vanne en laiton (13).

7

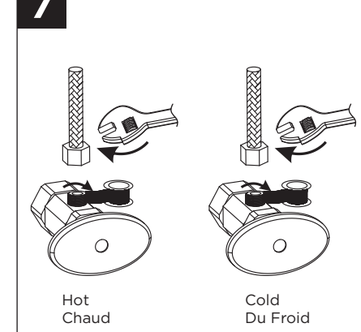

7. Apply Teflon tape onto the threads of the faucet water shut-offs in a clockwise direction. Tighten the water supply lines onto the water supply shut-offs. Please be sure to connect the cold water line to cold water shut off (on the right) and the hot water supply line to the hot water shut off (on the left).

Appliquer du ruban en téflon sur les filets des robinets d'arrêt d'eau en tournant dans le sens horaire. Serrer les conduites d'alimentation en eau sur les robinets d'arrêt d'eau. S'assurer de raccorder la conduite d'alimentation en eau froide au robinet d'arrêt d'eau froide (à droite) et la conduite d'alimentation en eau chaude au robinet d'arrêt d'eau chaude (à gauche).

POST-INSTALLATION INSPECTION:

Check all indicated area of leaks, re-tighten is necessary.

INSPECTION APRÈS INSTALLATION:

Vérifier tous les endroits indiqués pour s'assurer qu'il n'y a pas de fuite; resserrer au besoin.

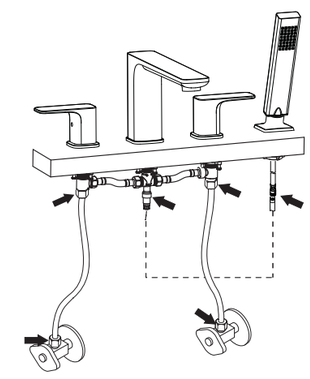

MAINTENANCE:

If faucet leaks from spout outlet -Shut off water supplies-replace cartridge. Note: Install cartridge correctly for proper handle rotation.

If there is splash or low flow rate, please remove the aerator by aerator wrench and clean the debris.

ENTRETIEN:

Si le robinet fuit par la sortie du bec-coupez l'eau puis remplacez l'obturateur. Nota: Installer correctement les obturateurs pour que les manettes tournent dans le bon sens.

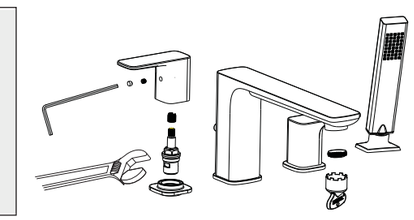

PLEASE CONTACT WOLSELEY CANADA FIRST:

1-888-875-1462
Monday – Friday 8:00am to 5:00pm (EST)
ownbrand.customersupport@wolseleyinc.ca
www.wolseleyinc.ca

VEUILLEZ D'ABORD CONTACTER WOLSELEY CANADA:

1-888-875-1462
Lundi – Vendredi 8:00am to 5:00pm (EST)
ownbrand.customersupport@wolseleyinc.ca
www.wolseleyinc.ca

© 2017 Wolseley Canada Inc. All Rights Reserved
© 2017 Wolseley Canada Inc. Tous droits réservés